Veľmi zaujímavý DC/DC menič predstavili inžinieri z Texas Instruments. Pekný je rozsah vstupného napätia 3 až 65 VDC ale určite aj kľudový odber 10.5 uA. Menej pekné je použité púzdro - bezvývodové VSON 10. Cena je tak isto prijateľná.

Vlastnosti

- Wide Input Voltage Range of **3 V to 65 V**
- Fixed (3.3 V, 5 V) or Adjustable Output Voltages
- Maximum Output Current as High as **150 mA**
- **10.5-µA No Load Quiescent Current**
- –40°C to 150°C Junction Temperature Range
- Selectable PFM or COT Mode Operation
- Switching Frequency as High as 600 kHz
- Diode Emulation Mode and Pulse Skipping for Ultra-High Light-Load Efficiency Performance
- Integrated 2-Ω PMOS Buck Switch
- Supports 100% Duty Cycle for Low Dropout
- Integrated 1-Ω NMOS Synchronous Rectifier
- Eliminates External Rectifier Diode
- Programmable Current Limit Setpoint (4 Levels)
- 1.223-V Internal Voltage Reference
- 900-µs Internal or Programmable Soft Start
- Monotonic Startup into Pre-Biased Output
- No Loop Compensation or Bootstrap Components
- Precision Enable/Input UVLO with Hysteresis
- Open-Drain Power Good Indicator
- Active Slew Rate Control for Low EMI
- Thermal Shutdown Protection with Hysteresis
- 10-Lead, 3-mm x 3-mm VSON Package

Blokové zapojenie

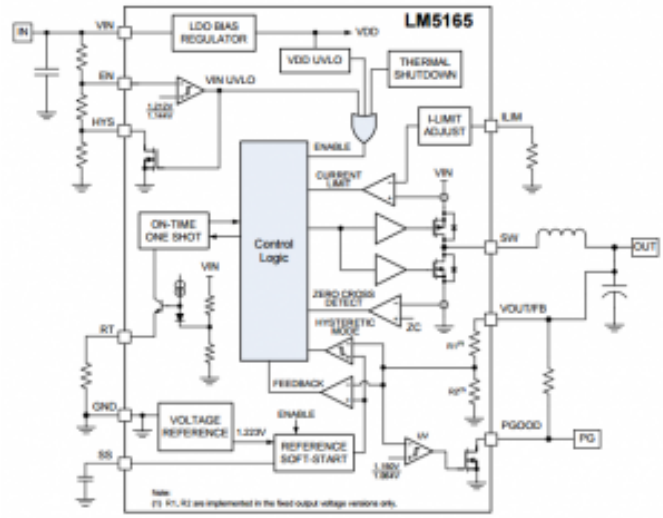

src: ti.com

Aplikačné zapojenie

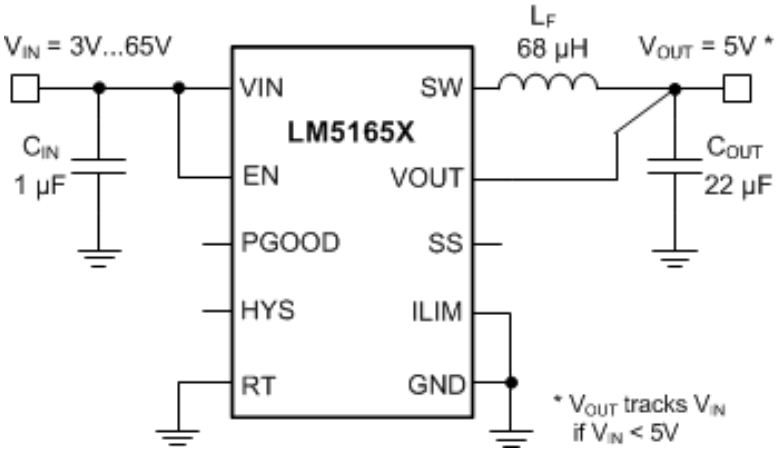

src: ti.com

Účinnosť

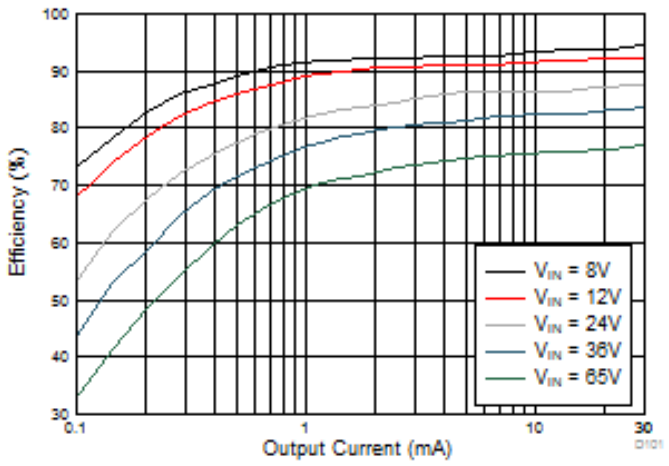

src: ti.com

Cena

U Farnella od 3,41 Eur (kusové množstvá)

Odkazy
Stránka produktu
Datasheet

Distribúcia
viď. Adresár